SBN

HSK・T ターニングツール

HSK・T Turning Tools

本製品の製造・販売について
株式会社森精機製作所様：特許第 3720202 号の実施承諾を受けています。
MORI SEIKI CO.,LTD granted NT TOOL a manufacturing and distribution license under the patent No.3720202 .

● 外径・端面加工用
For External / Facing

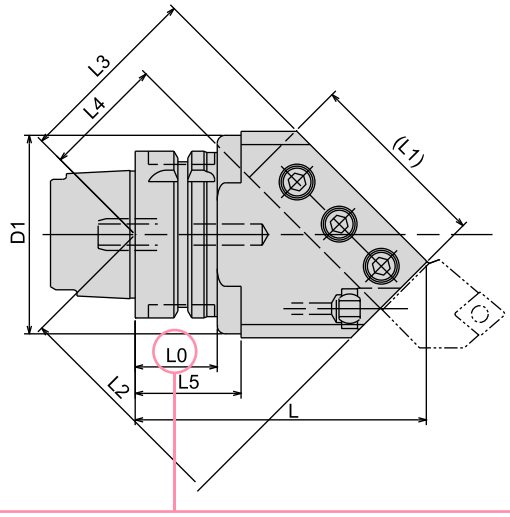

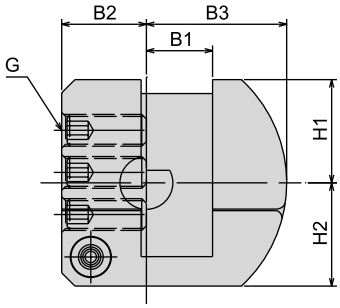

⚠ 注意　Caution
★：ATC アーム及びマガジン内での干渉にご注意ください。
★：Take caution against A.T.C. arm and tool magazine interference.

本図は右勝手（R）を示します。
Right-hand drawing shown

商品コード Code	型式 Model				L	(L1)	L2	L3	L4	L5	D1	B1	B2	B3	H1	H2	L0	G	Kg	—
5900 04240110	**HSK50T**	**-SBN2020**	**R**	**-110**	110	60	83.1	72.8	52.8	—	—	20	25	43.5	35	35	31	M10	2.4	43,000
5900 04241110			**L**	**-110**	110	60	83.1	72.8	52.8	—	—	20	25	43.5	35	35	31	M10	2.4	43,000
5900 05240110	**HSK63T**	**-SBN2020**	**R**	**-110**	110	60	83.1	72.8	52.8	—	—	20	32	43.5	35	35	32	M10	2.9	44,000
5900 05241110			**L**	**-110**	110	60	83.1	72.8	52.8	—	—	20	32	43.5	35	35	32	M10	2.9	44,000
5900 05250110		**-SBN2525**	**R**	**-110**	110	70	85.2	70.8	45.8	40	90	25	32	53	39	39	32	M12	3.2	44,000
5900 05251110			**L**	**-110**	110	70	85.2	70.8	45.8	40	90	25	32	53	39	39	32	M12	3.2	44,000
5900 07250135	**HSK100T**	**-SBN2525**	**R**	**-135**	135	70	102.9	88.5	63.5	—	—	25	32	59	43	43	35	M12	6.4	62,000
5900 07251135			**L**	**-135**	135	70	102.9	88.5	63.5	—	—	25	32	59	43	43	35	M12	6.4	62,000
5900 07260140		**-SBN3232**	**R**	**-140**	140	85	109.9	89	59	—	—	32	37	68.5	48	43	35	M14	7.2	66,000
5900 07261140			**L**	**-140**	140	85	109.9	89	59	—	—	32	37	68.5	48	43	35	M14	7.2	66,000

1.クーラントノズルの方向を調整することができます。（バイトの形状によっては、刃先にクーラントがかかりにくいことがあります。）
2.角バイトは必要に応じて切断してお使いください。
3.マニュアル用穴および ID チップ用穴はついていません。
1.Direction of coolant nozzle can be adjusted. (Coolant may not reach the cutting edge properly depending on the bit shape.)
2.Please shorten a square bit if necessary.
3.HSK-T type has no manual clamping hole and ID chip recess.

ご注文例 Ordering Example

HSK63T - SBN2020R - 110

シャンクサイズ Shank size
□ 勝手 Left hand - L / Right hand - R
突き出し長さ (L) Projection length