SBV

HSK・T ターニングツール

HSK・T Turning Tools

● 外径・突切り加工用
For External / Cut-off

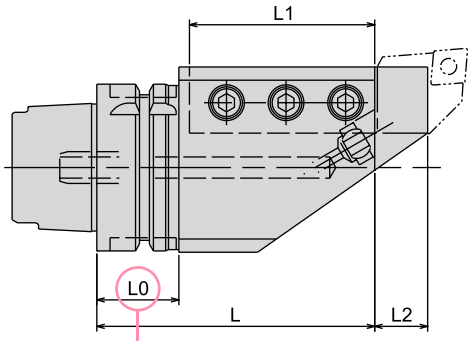

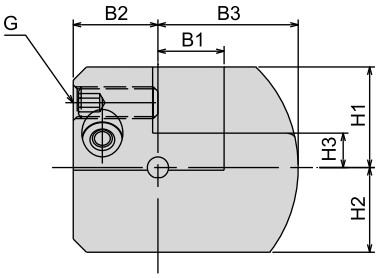

⚠ 注意　Caution
★：ATC アーム及びマガジン内での干渉にご注意ください。
★：Take caution against A.T.C. arm and tool magazine interference.

本図は右勝手（R）を示します。
Right-hand drawing shown

商品コード Code	型式 Model				L	L1	L2	B1	B2	B3	H1	H2	H3	L0	G	Kg	—
5900 04040095	HSK50T	-SBV2020	R	- 95	95	60	15	20	25	43.5	25	25	5	31	M10	2	36,000
5900 04041095			L	- 95	95	60	15	20	25	43.5	25	25	5	31	M10	2	36,000
5900 05040095	HSK63T	-SBV2020	R	- 95	95	60	15	20	32	43.5	33	32	13	32	M10	2.7	37,000
5900 05041095			L	- 95	95	60	15	20	32	43.5	33	32	13	32	M10	2.7	37,000
5900 05050105		-SBV2525	R	-105	105	70	20	25	32	45	30	30	5	32	M12	2.9	37,000
5900 05051105			L	-105	105	70	20	25	32	45	30	30	5	32	M12	2.9	37,000
5900 07050150	HSK100T	-SBV2525	R	-150	150	110	20	25	37	59	48	43	23	35	M12	8.5	62,000
5900 07051150			L	-150	150	110	20	25	37	59	48	43	23	35	M12	8.5	62,000
5900 07060150		-SBV3232	R	-150	150	110	20	32	40	68.5	45	43	15	35	M14	9	66,000
5900 07061150			L	-150	150	110	20	32	40	68.5	45	43	15	35	M14	9	66,000

1.クーラントノズルの方向を調整することができます。（バイトの形状によっては、刃先にクーラントがかかりにくいことがあります。）
2.角バイトは必要に応じて切断してお使いください。
3.マニュアル用穴および ID チップ用穴はついていません。
1.Direction of coolant nozzle can be adjusted. (Coolant may not reach the cutting edge properly depending on the bit shape.)
2.Please shorten a square bit if necessary.
3.HSK-T type has no manual clamping hole and ID chip recess.

ご注文例 Ordering Example

HSK63T - SBV2020R - 95

シャンクサイズ Shank size
□ 勝手 Left hand - L Right hand - R
突き出し長さ (L) Projection length